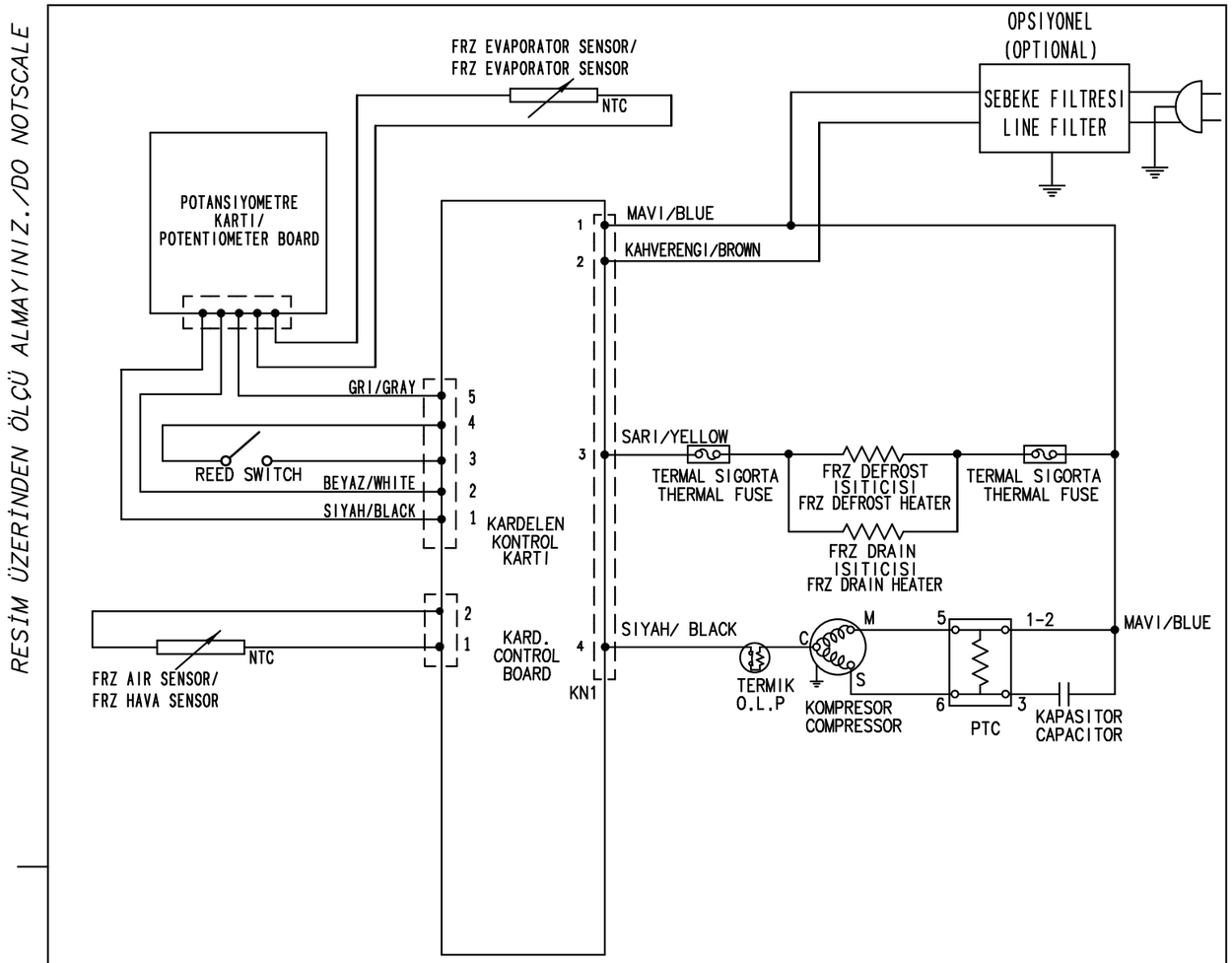

WIRING DIAGRAM
ELEKTRIK DEVRE SEMASI

RESİM ÜZERİNDEN ÖLÇÜ ALMAYINIZ./DO NOTSCALE

CAD İLE ÇİZİLMİŞTİR,ELDE DEĞİŞTİRMEYİNİZ.
CAD OUTPUT,DO NOT HANDWORK.

02 01

F60312N/F60290N/F60270N KARD

TİP	D	S No	D.T.NO.	TARİH	D.YAPAN	ONAY
AD	.			24.05.13	M.OTURAK	E.ARISOY
AC	.			05.04.13	M.OTURAK	E.ARISOY
AB	.		-----	13.03.13	M.OTURAK	E.ARISOY
AA			-----	11.01.13	M.OTURAK	E.ARISOY

arçelik

	İSİM	TARİH
TASARIM	.	.
ÇİZİM	F.DOGRUYOL	11.01.13
KONTROL	M.OTURAK	11.01.13
ONAY	E.ARISOY	11.01.13

Toleransı verilmeyen ölçüler: .

Kontrol ölçüleri

PARÇA / GRUP ADI: ELEKTRIK DEVRE SEMASI FRZ KARDELEN

PARÇA / GRUP NO				ÖLÇEK
Mamul	Komp.Sıra No.	Tip	St.Deg.	
57	2685	00	00	-

MALZEME/MATERIAL: .

SAYFA NO. 1

TAMAMI 1